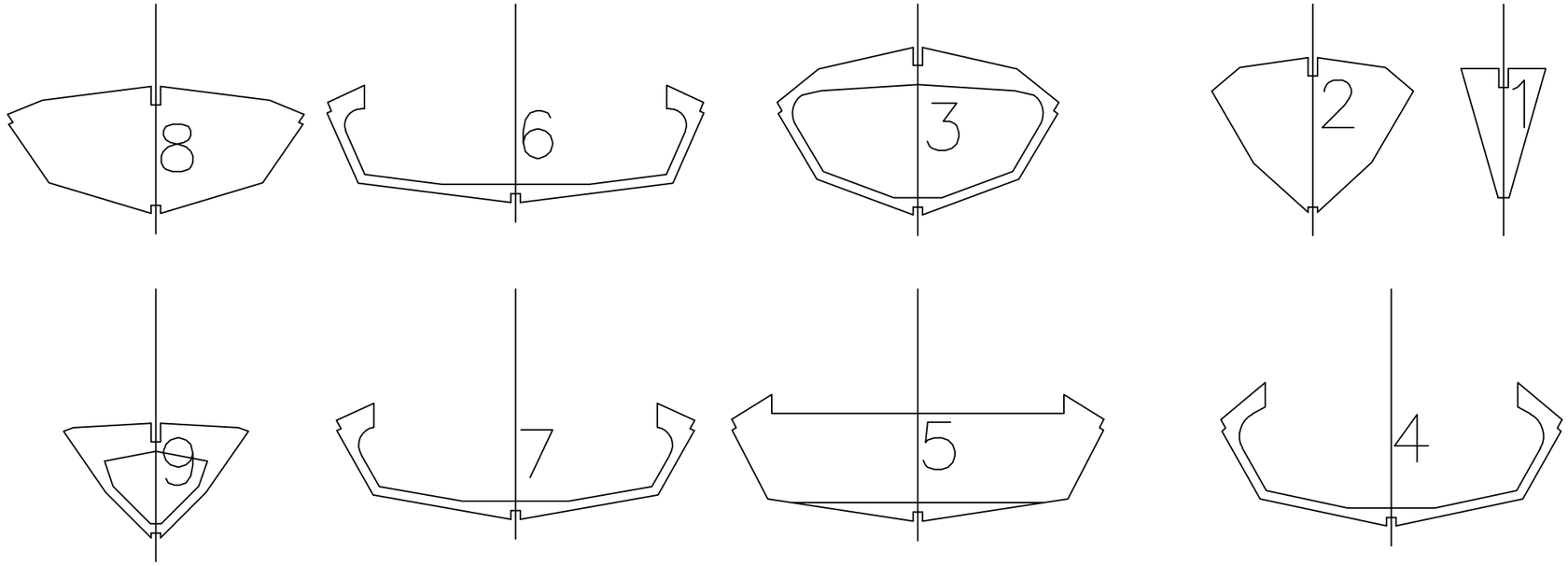
8
6
3
2
1
9
7
5
4

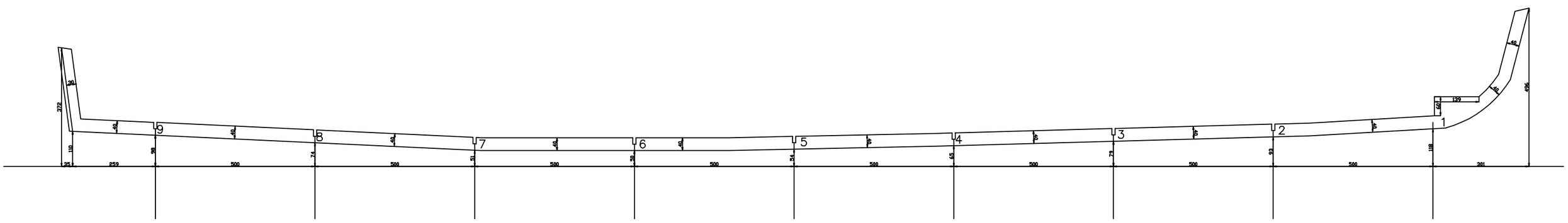
372
35
110
259
9
40
98
500
8
40
74
500
7
40
51
500
6
40
30
500
5
19°
54
500
4
19°
65
500
3
19°
79
500
2
19°
93
500
1
60
139
118
301
45
45
496